오 릿 교	바닥판 하면 손상현황도	P2 ~ A2(S3)

KEY PLAN

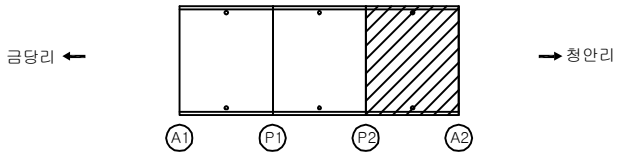
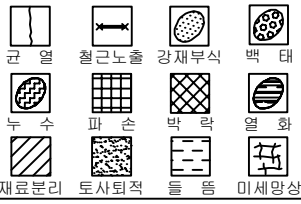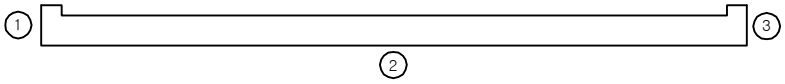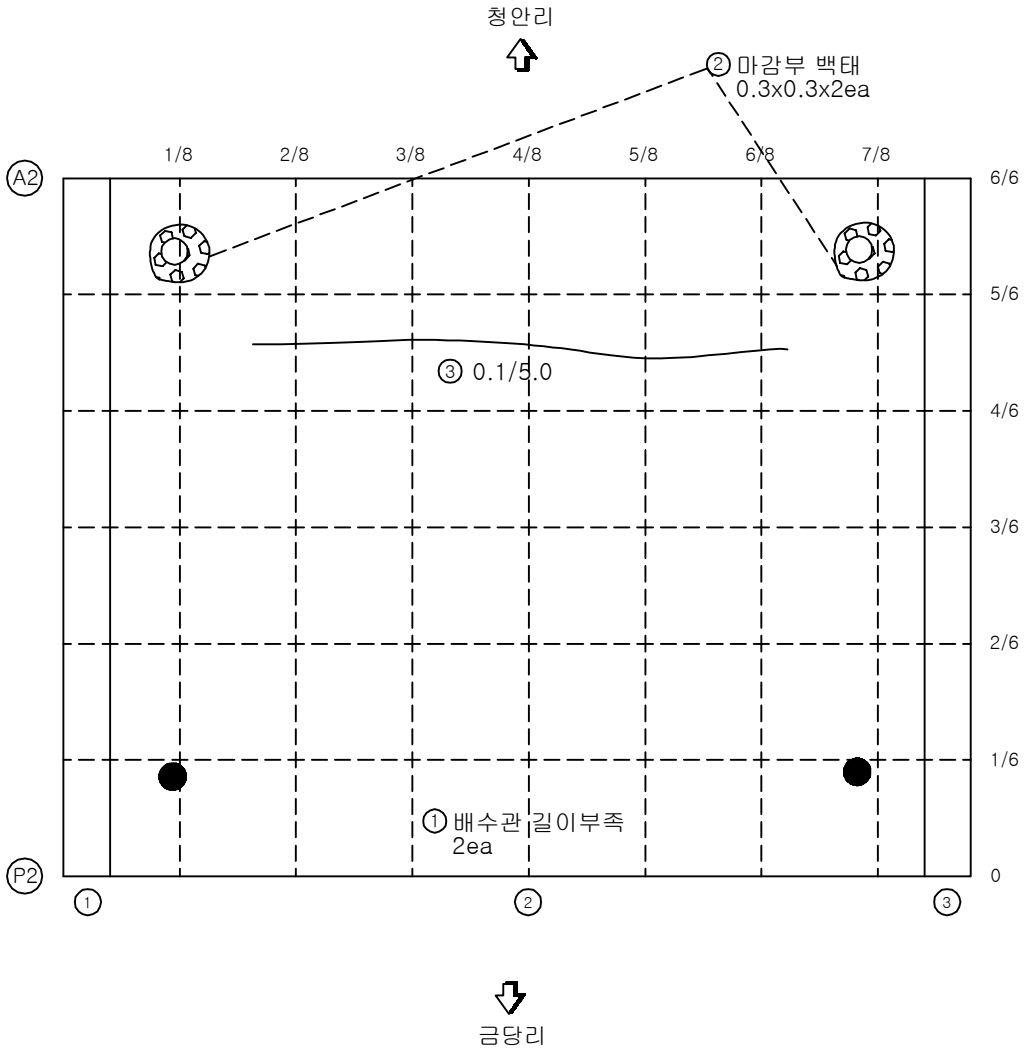
범 례